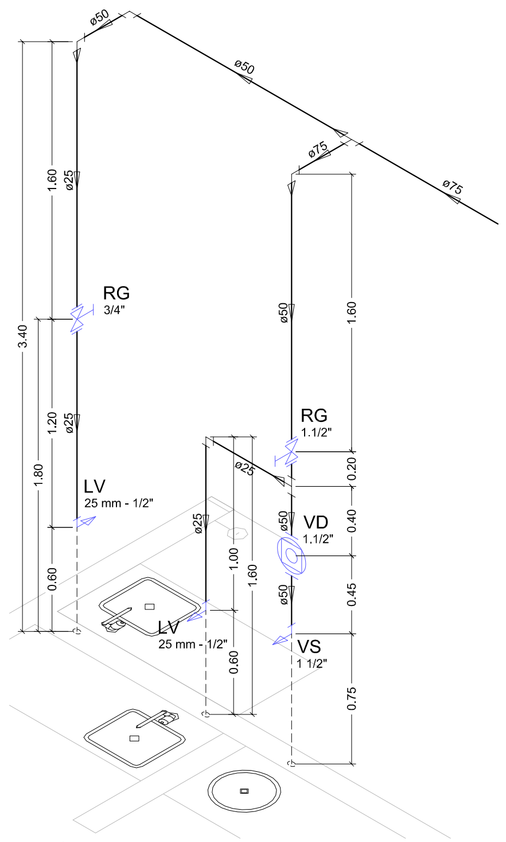

INST. ELÉTRICAS
DETALHE H11
ESCALA 1:25

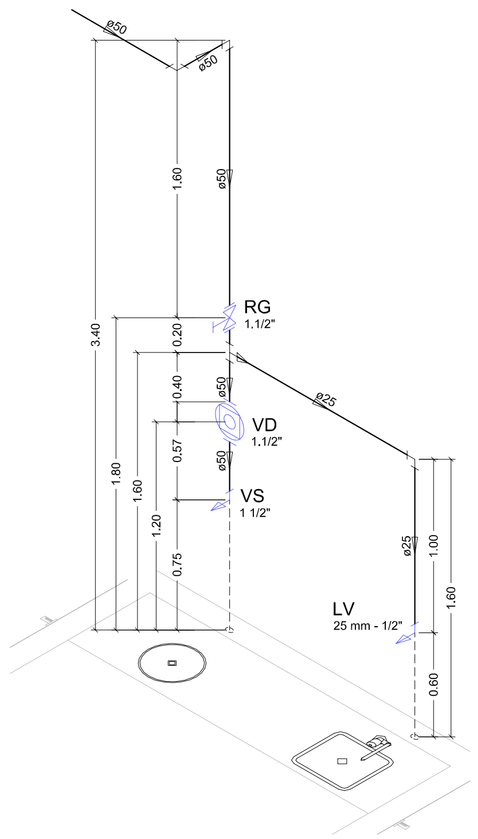

INST. ELÉTRICAS
DETALHE H12
ESCALA 1:25

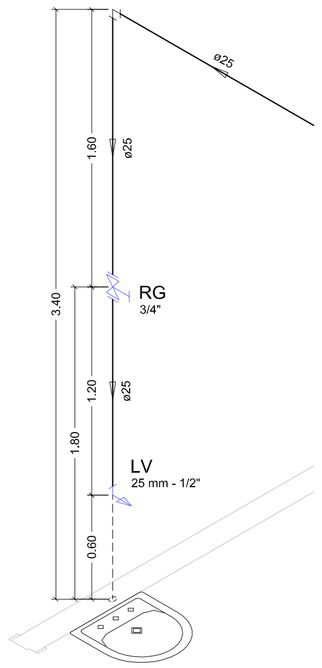

INST. ELÉTRICAS
DETALHE H13
ESCALA 1:25

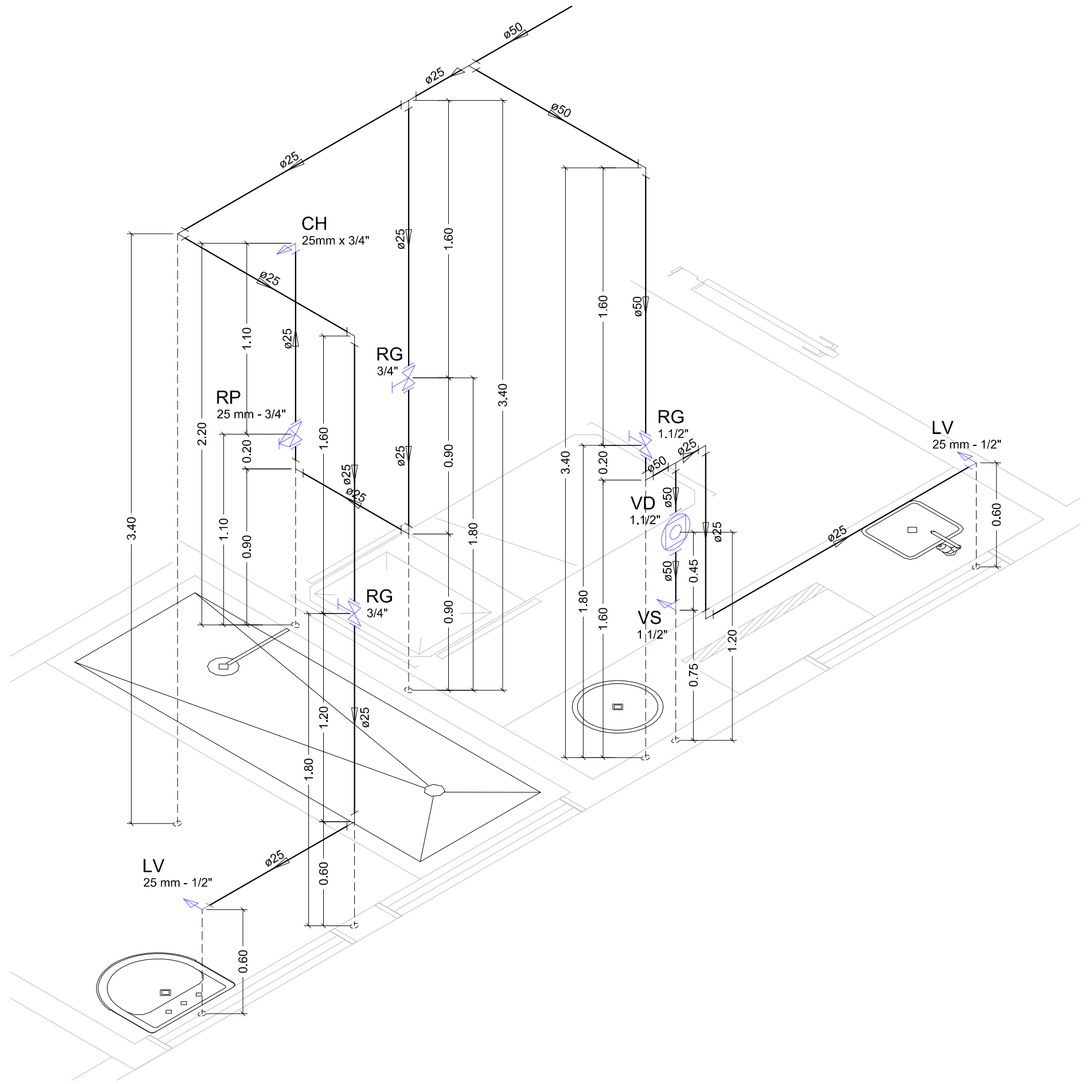

INST. ELÉTRICAS
DETALHE H14
ESCALA 1:25

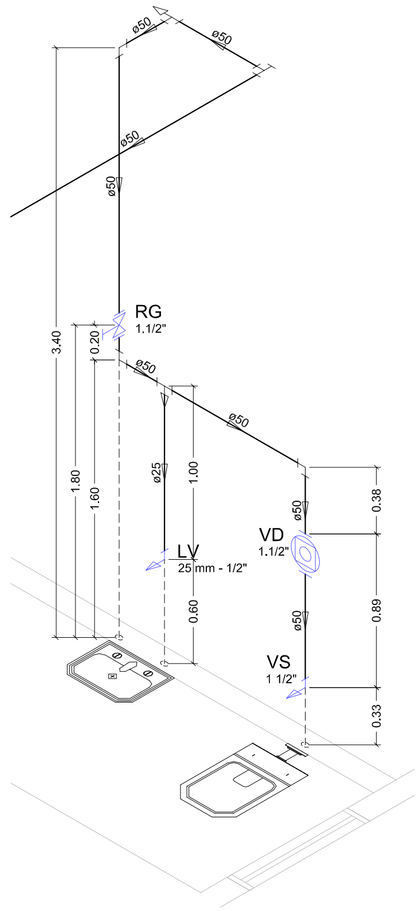

INST. ELÉTRICAS
DETALHE H15
ESCALA 1:25

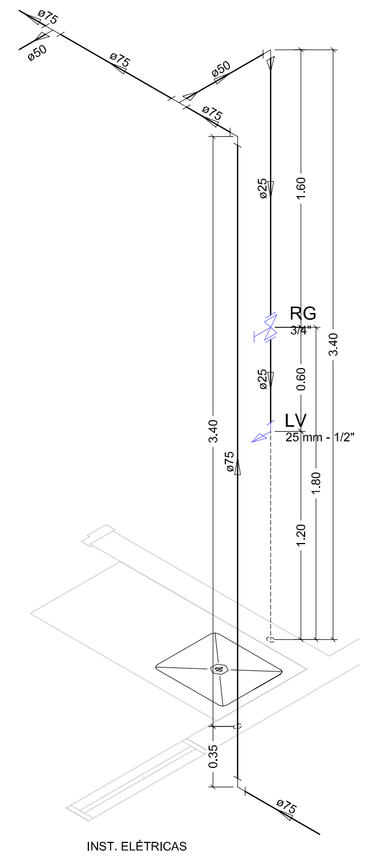

INST. ELÉTRICAS
DETALHE H16
ESCALA 1:25

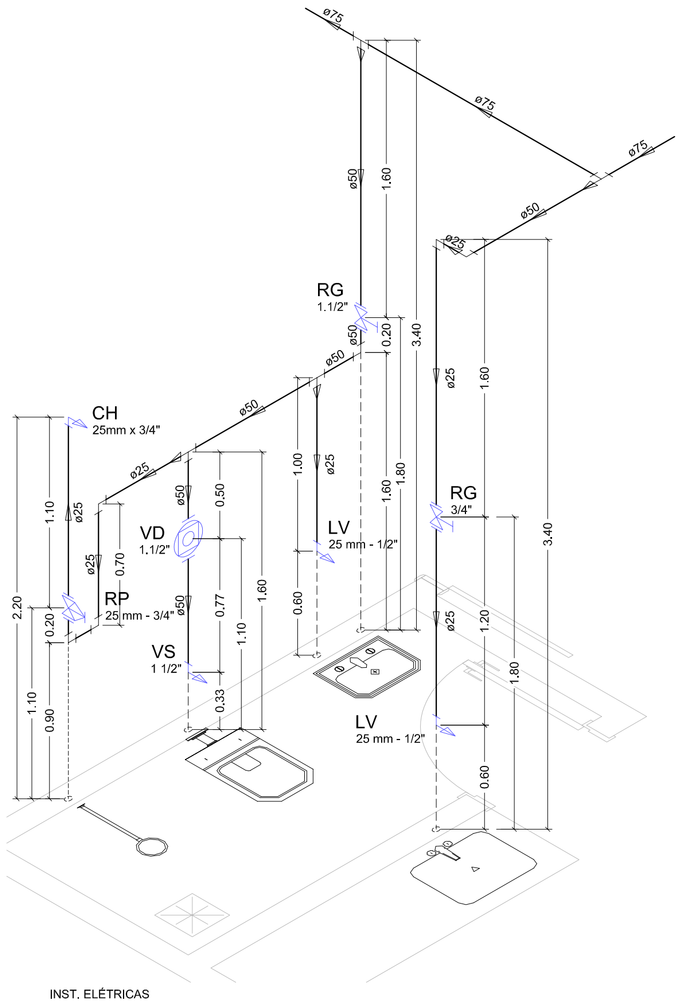

INST. ELÉTRICAS
DETALHE H17
ESCALA 1:25

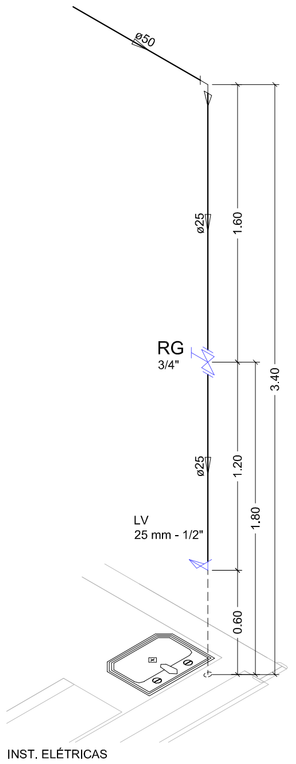

INST. ELÉTRICAS
DETALHE H18
ESCALA 1:25

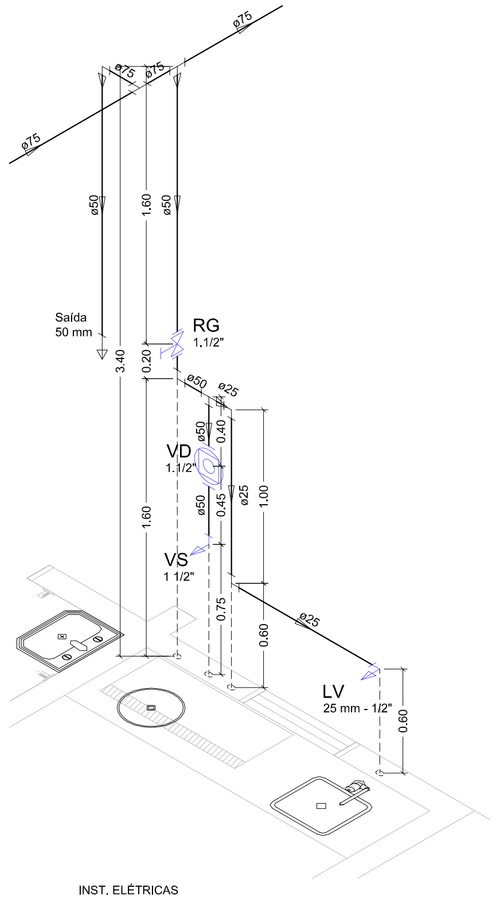

INST. ELÉTRICAS
DETALHE H19
ESCALA 1:25

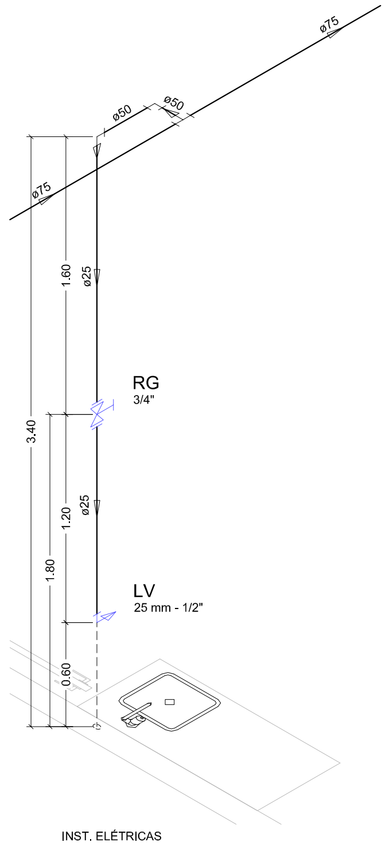

INST. ELÉTRICAS
DETALHE H20
ESCALA 1:25

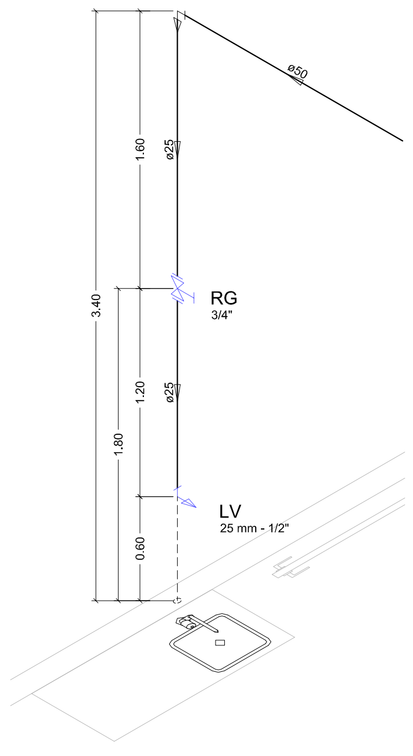

INST. ELÉTRICAS
DETALHE H21
ESCALA 1:25

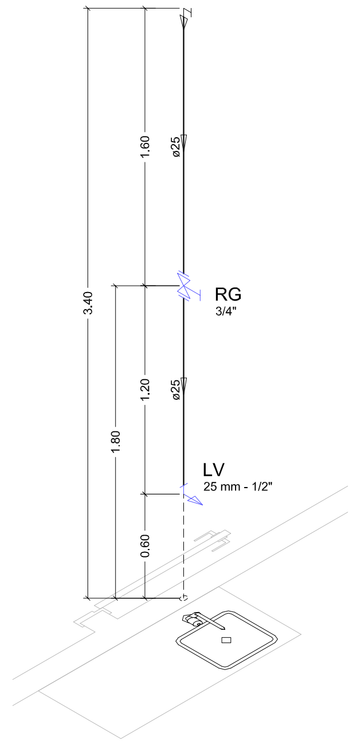

INST. ELÉTRICAS
DETALHE H22
ESCALA 1:25

TIPO DA OBRA:	REFORMA E AMPLIAÇÃO DO HOSPITAL MUNICIPAL DE ITAÚBA
PROPRIETÁRIO C.G.C. / C.P.F.	PREFEITURA MUNICIPAL DE ITAÚBA - MT 03.238.961/0001-27
LOCAL	AV. TIRADENTES, ESQUINA COM A RUA FRANCISCO CARRARA, QUADRA 15 - ITAÚBA/MT
AREAS: ÁREA TOTAL DA EDIFICAÇÃO....1.302,67m² ÁREA DE REFORMA.....952,91m² ÁREA DE AMPLIAÇÃO.....349,76m² ÁREA DA URBANIZAÇÃO.....1.568,63m²	AUTOR DO PROJETO KLEY WILLIAN AREVALO COSTA CREA: 120.075.956-7 ASSINATURA
ESCALA: INDICADAS DATA: FEVEREIRO / 2018	ASSUNTO: INST. HIDRÁULICAS DETALHES H11 A H22
	FOLHA Nº 03 /04

Formato A1 (841x594mm)